12-12 (начало)

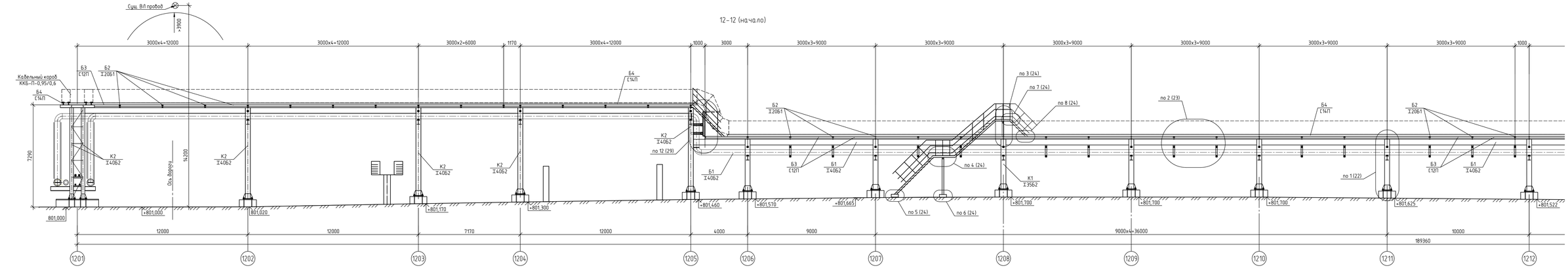

12-12 (окончание)

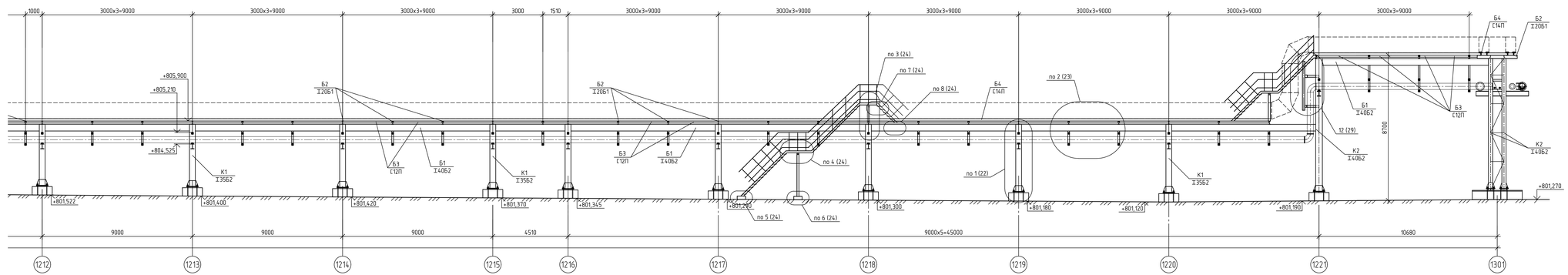

						Строительство 2-ой очереди Нерюнгринской ГРЭС I ЭТАП
2	-	Зам.	57-25		12.2025	Док.№ NH-001UAC-ST-0001-DC-00
Изм.	Кол.уч.	Лист	№ док.	Подп.	Дата	Арх. № — Файл № NH-001UAC-ST-0001-DC-00.dwg
Разраб.		Трусов С.В.			09.2025	Технологическая эстакада от ГК-2 до ОПУ 220 кВ. Металлические конструкции
Пров.		Ильичев С.Л.			09.2025	
Н. контр.		Рахов А.В.			09.2025	Разрез 10-10
ГИП		Востриков А.А.			09.2025	

Стадия	Лист	Листов
Р	19	

ООО "Монолит Строй"

Копировал

А3х4

Инв. № подл. | Подп. и дата | Взам. инв. №